ZI DU HERRE
64270 SALIES DE BEARN
Tél : +33 (0)5 59 09 19 29
Fax : +33 (0)5 59 09 19 17
http://www.a-s-g.fr contact@a-s-g.fr

SUPLEX2

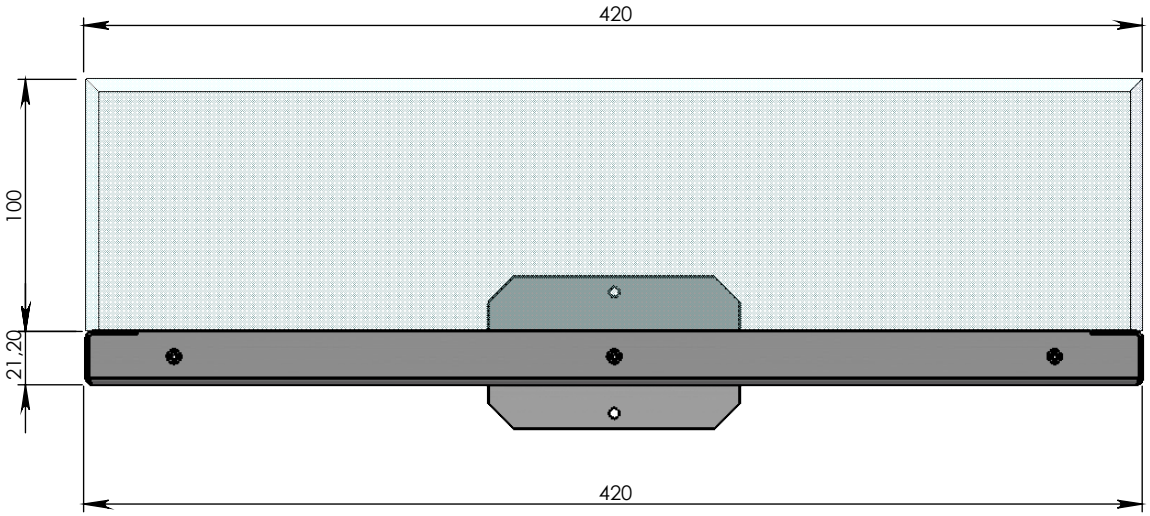

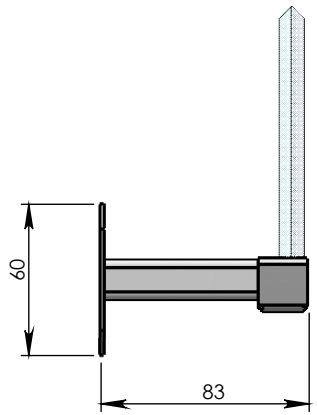

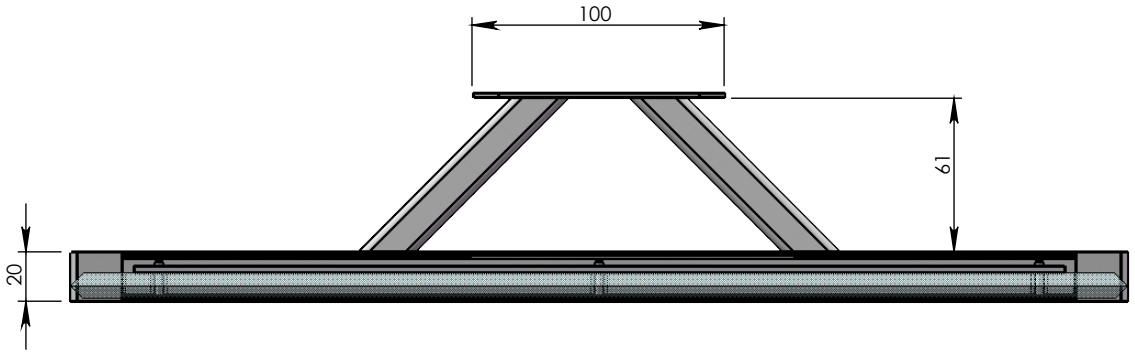

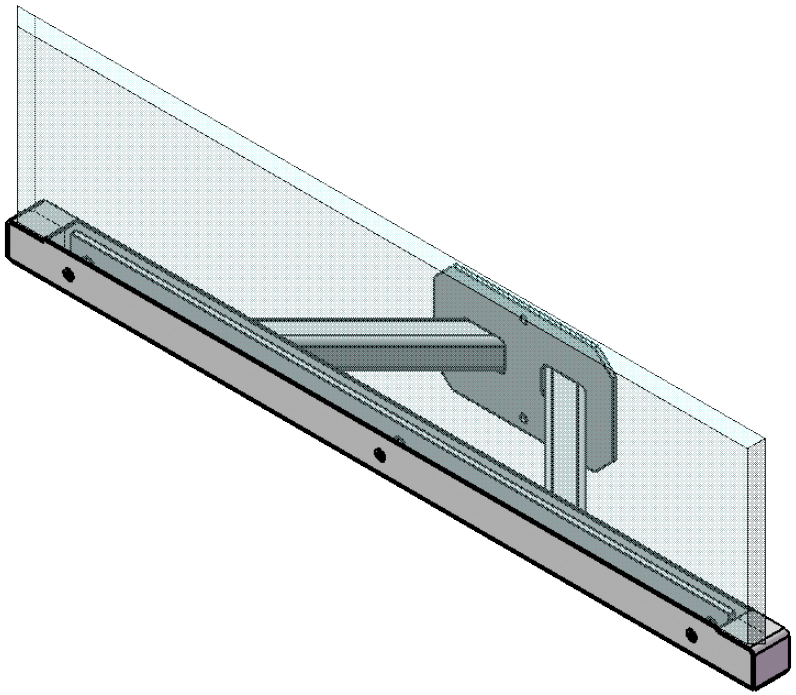

Z:\CLIENTS\01-ASG\SUPPORT\SUPLEX\SUPLEX2-IND4\ SUPLEX2#001-IND4 Z:\CLIENTS\01-ASG\SUPPORT\SUPLEX\SUPLEX2-IND4\ SUPLEX2#001-IND4