ZI DU HERRE
64270 SALIES DE BEARN
T®l : +33 (0)5 59 09 19 29
Fax : +33 (0)5 59 09 19 17
http://www.a-s-g.fr contact@a-s-g.fr

# SCR1

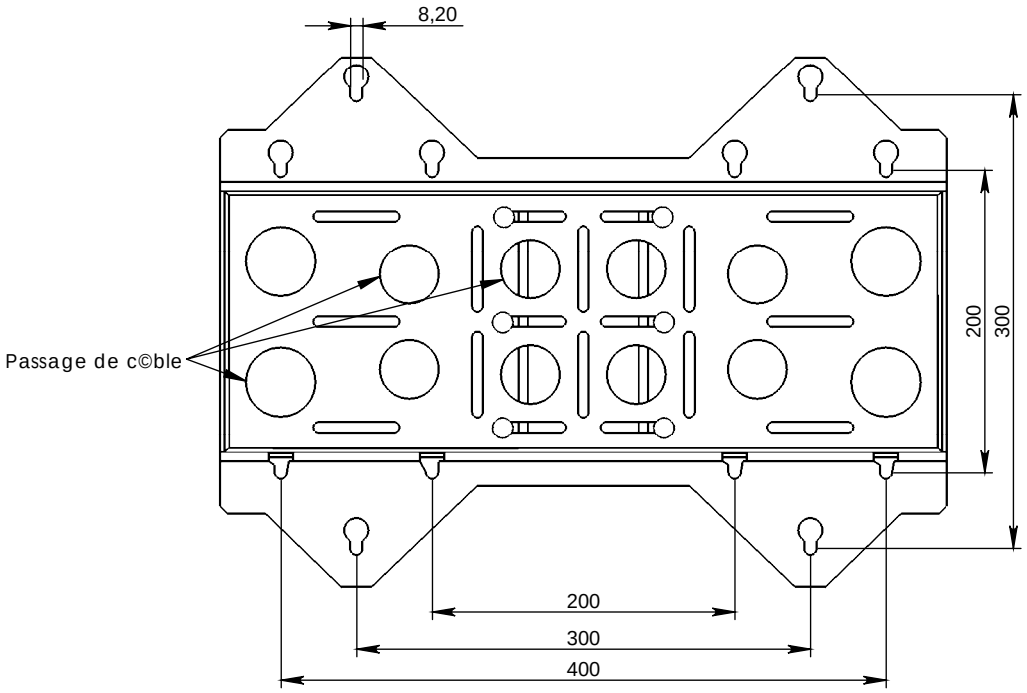


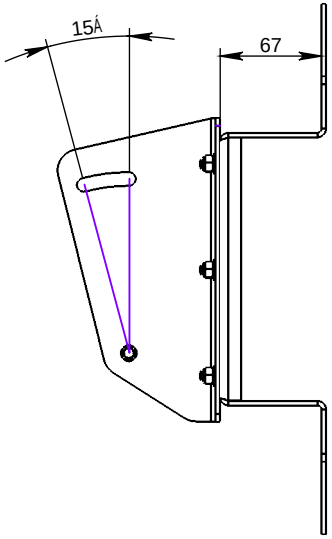


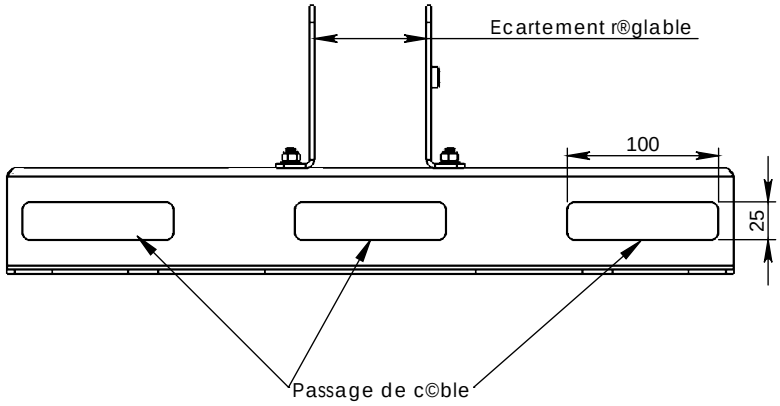


-Support d'®cran ¨ multiple VESA: 200x200, 300x300, 200x400
-Oreille r®glable pour s'adapter ¨ diff®rent diam¯tre de tube
-Multiple passage de c©ble
-Inclinable de 15Á

SCR1#001-IND4
Z:\CLIENTS\01-ASG\SUPPORT\SCR\
SCR1#001-IND4 Z:\CLIENTS\01-ASG\SUPPORT\SCR\
Z:\CLIENTS\01-ASG\SUPPORT\SCR\