ZI DU HERRE
64270 SALIES DE BEARN
T®l : +33 (0)5 59 09 19 29
Fax : +33 (0)5 59 09 19 17
http://www.a-s-g.fr contact@a-s-g.fr

TBM1 / TSBM1

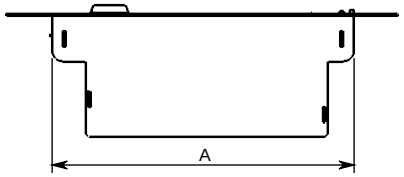

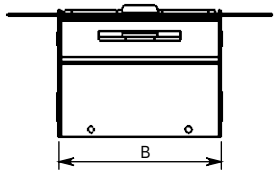

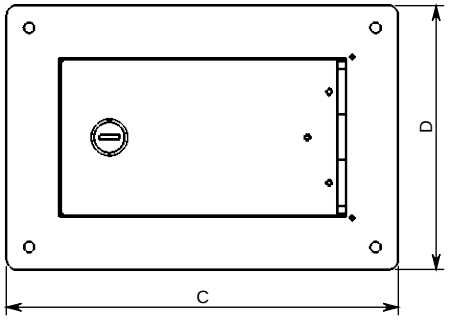

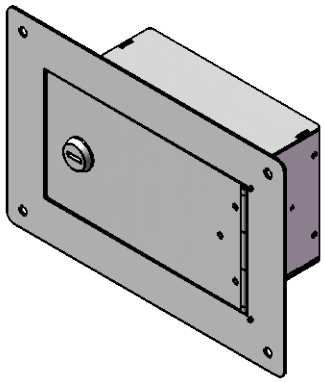

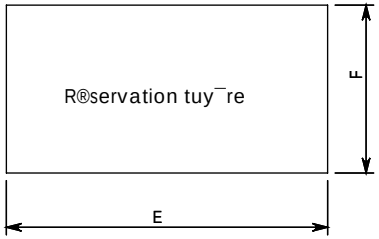

	A	B	C	D	E	F
TBM1-2 TSBM1-2	200	107,4	259	174,4	212,5	113,4
TBM1-3 TSBM1-3	200	157.6	259	224.6	212,5	163.6