ZI DU HERRE
64270 SALIES DE BEARN
T®l : +33 (0)5 59 09 19 29
Fax : +33 (0)5 59 09 19 17
http://www.a-s-g.fr contact@a-s-g.fr

TBM2 / TSBM2

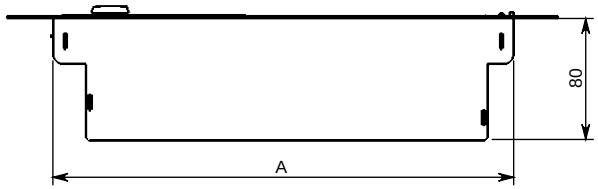

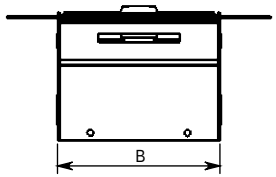

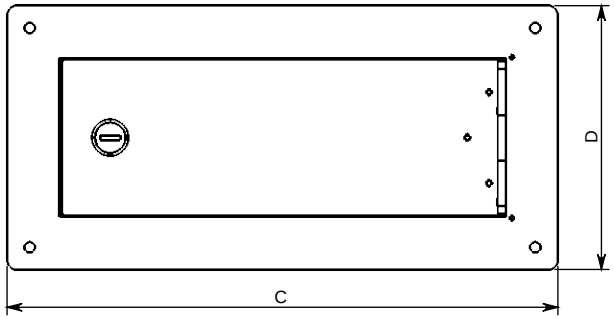

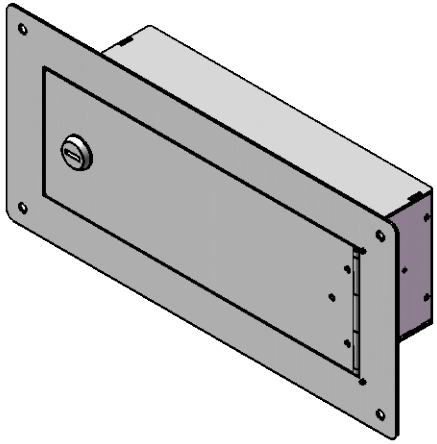

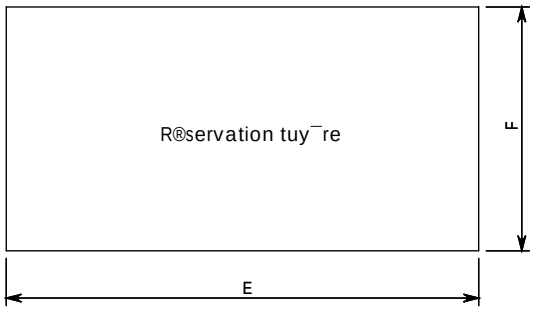

	A	B	C	D	E	F
TBM2-2 TSBM2-2	305	107,4	364	174,4	257,5	113,4
TBM2-3 TSBM2-3	305	157,6	364	224,6	257,5	163,6
TBM2-4 TSBM2-4	305	207,8	364	274,8	257,5	213,8
TBM2-5 TSBM2-5	305	258	364	325	257,5	264
TBM2-6 TSBM2-6	305	308,2	364	375,2	257,5	314,2

Z:\CLIENTS\01-ASG\Boitiers modulaires\Tuyeres\TBM-TPBM-TSBM2-2\TBM2-2\TBM2-2.DWG 12/12/2012 15:09:12 Z:\CLIENTS\01-ASG\Boitiers modulaires\Tuyeres\TBM-TPBM-TSBM2-2\TBM2-2.DWG 12/12/2012 15:09:12