ZI DU HERRE
64270 SALIES DE BEARN
T®l : +33 (0)5 59 09 19 29
Fax : +33 (0)5 59 09 19 17
http://www.a-s-g.fr contact@a-s-g.fr

TBM3 / TSBM3

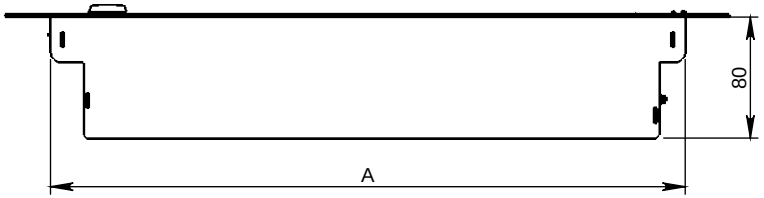

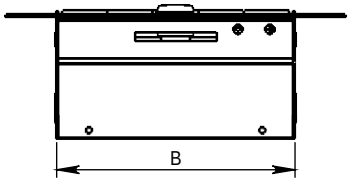

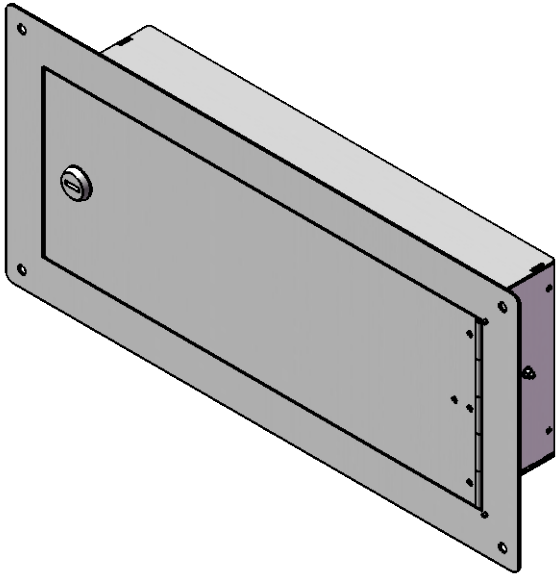

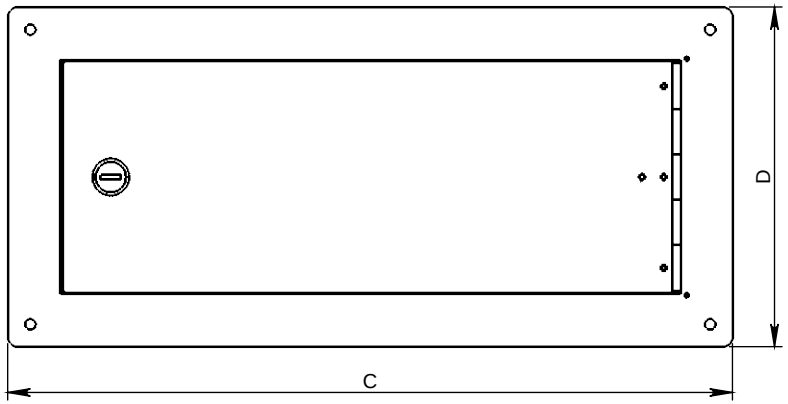

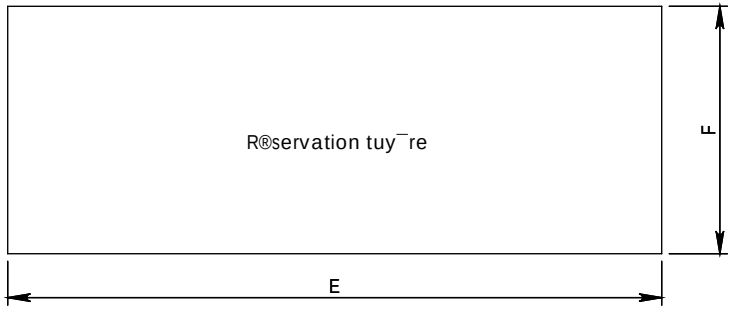

	A	B	C	D	E	F
TBM3-3 TSBM3-3	420	157,6	479	224,6	432.5	163,6
TBM3-4 TSBM3-4	420	207,8	479	274,8	432.5	213,8
TBM3-5 TSBM3-5	420	258	479	325	432.5	264
TBM3-6 TSBM3-6	420	308,2	479	375,2	432.5	314,2
TBM3-7 TSBM3-7	420	358.4	479	425,4	432.5	364,4
TBM3-8 TSBM3-8	420	408,6	479	475,6	432.5	414,6

Z:\CLIENTS\01-ASG\Boitiers modulaires\Tuyeres\TBM-TPBM-TSBM-TSPBM-TBM3-TPBM3-TSBM3-TSPBM3-TBM3-TPBM3-TSBM3-TSPBM3-TBM3-TPBM3-TSBM3-TSPBM3