ZI DU HERRE
64270 SALIES DE BEARN
T®l : +33 (0)5 59 09 19 29
Fax : +33 (0)5 59 09 19 17
http://www.a-s-g.fr contact@a-s-g.fr

# TBM4 / TSBM4

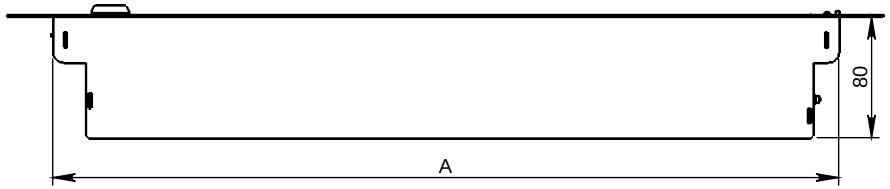


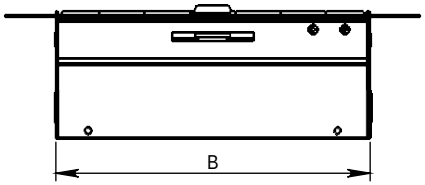


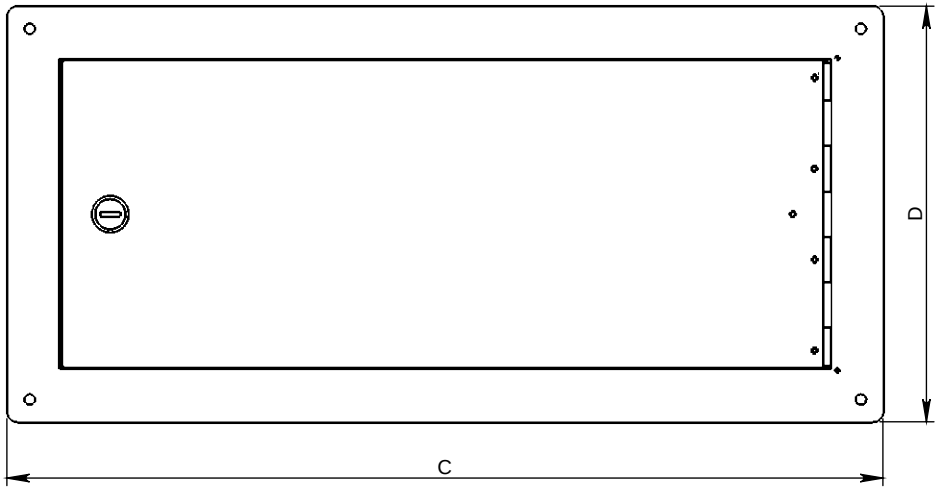


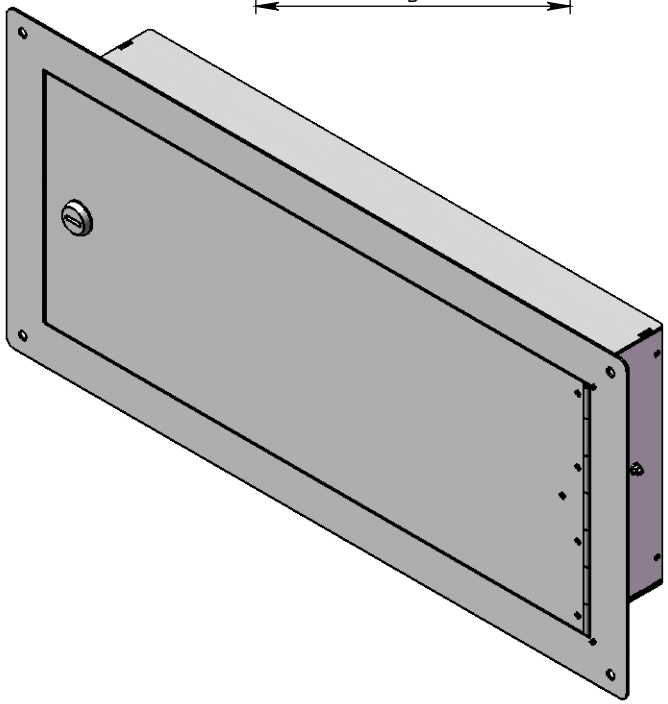

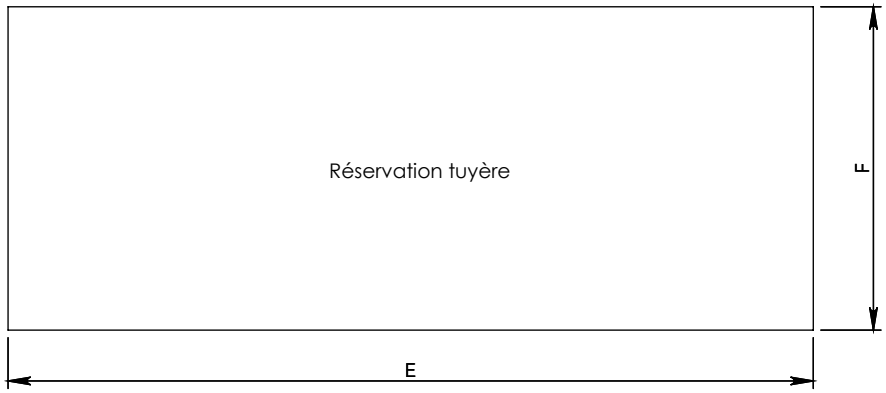


| | A | B | C | D | E | F |
|---|---|---|---|---|---|---|
| TBM4-4<br>TSBM4-4 | 520 | 207,8 | 579 | 274,8 | 532.5 | 213,8 |
| TBM4-5<br>TSBM4-5 | 520 | 258 | 579 | 325 | 532.5 | 264 |
| TBM4-6<br>TSBM4-6 | 520 | 308,2 | 579 | 375,2 | 532.5 | 314,2 |
| TBM4-7<br>TSBM4-7 | 520 | 358,4 | 579 | 425,4 | 532.5 | 364,4 |
| TBM4-8<br>TSBM4-8 | 520 | 408,6 | 579 | 475,6 | 532.5 | 414,6 |
| TBM4-9<br>TSBM4-9 | 520 | 458,8 | 579 | 525,8 | 532.5 | 464,8 |
| TBM4-10<br>TSBM4-10 | 520 | 509 | 579 | 576 | 532.5 | 515 |